全日本女子選手権予選

（第三試合場）
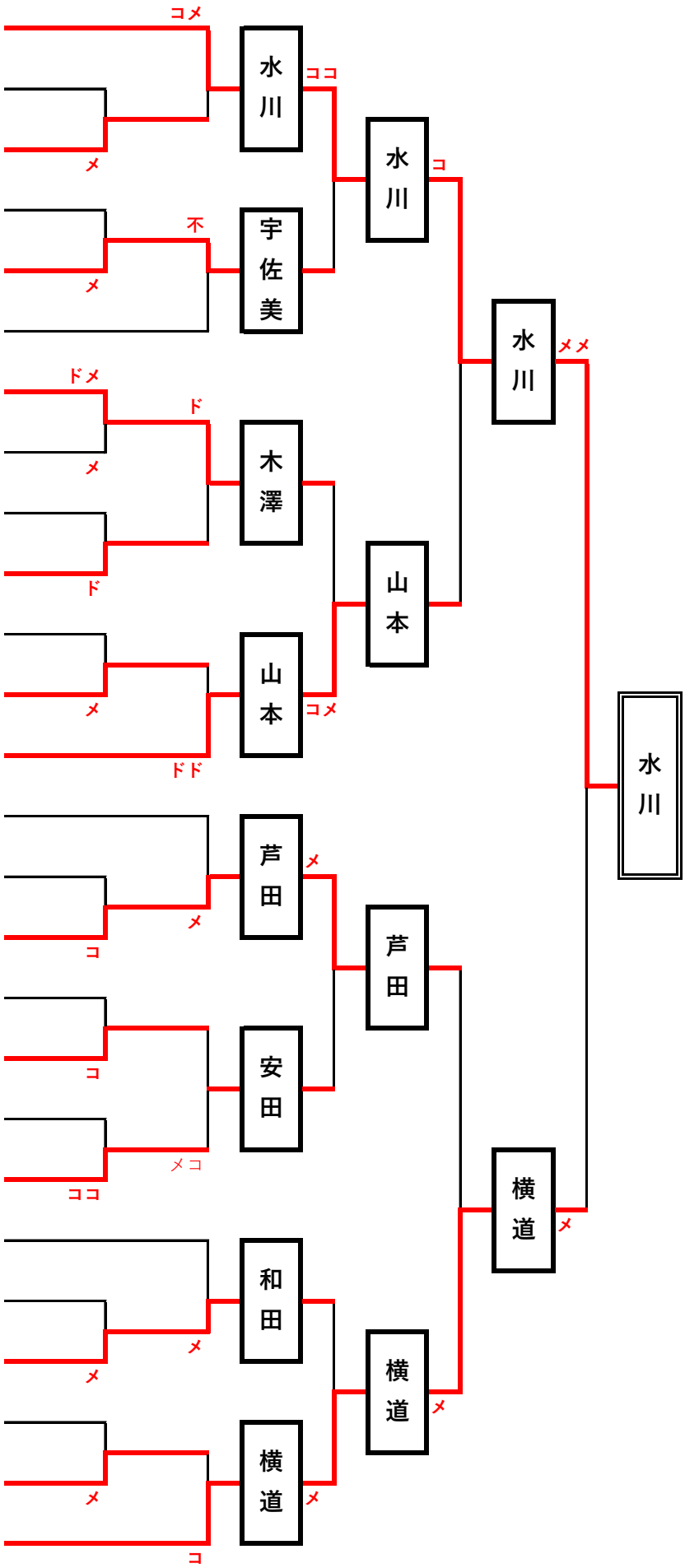
水川晴奈	法政大	1
後登有美	仏教大	2
岩本真実	東洋大	3
大前結愛	環太平洋大	4
宇佐美未歩	岡山商大附高	5
忠政実来	林野高教	6
木澤美友	岡山県警察	7
石橋周珠	瀬戸内市	8
黒原未璃彩	環太平洋大	9
木浦心愛	岡山商大附高	10
石田光彩	関西学院大	11
田中愛寿可	岡山商大附高	12
山本真生	筑波大	13
古庄桃望	日本体育大	14
杉江彩華	環太平洋大	15
芦田敬子	筑波大	16
鹿毛睦心	岡山商大附高	17
千葉美優	国士舘大	18
二宮綾音	関西福祉大	19
安田菜々花	近畿大	20
武田留奈	大阪教育大	21
高野未羽	岡山商大附高	22
和田実乃理	関西学院大	23
藤田なな	岡山商大附高	24
松島風花	環太平洋大	25
横道邑依	岡山県警察	26