成年男子トーナメント表
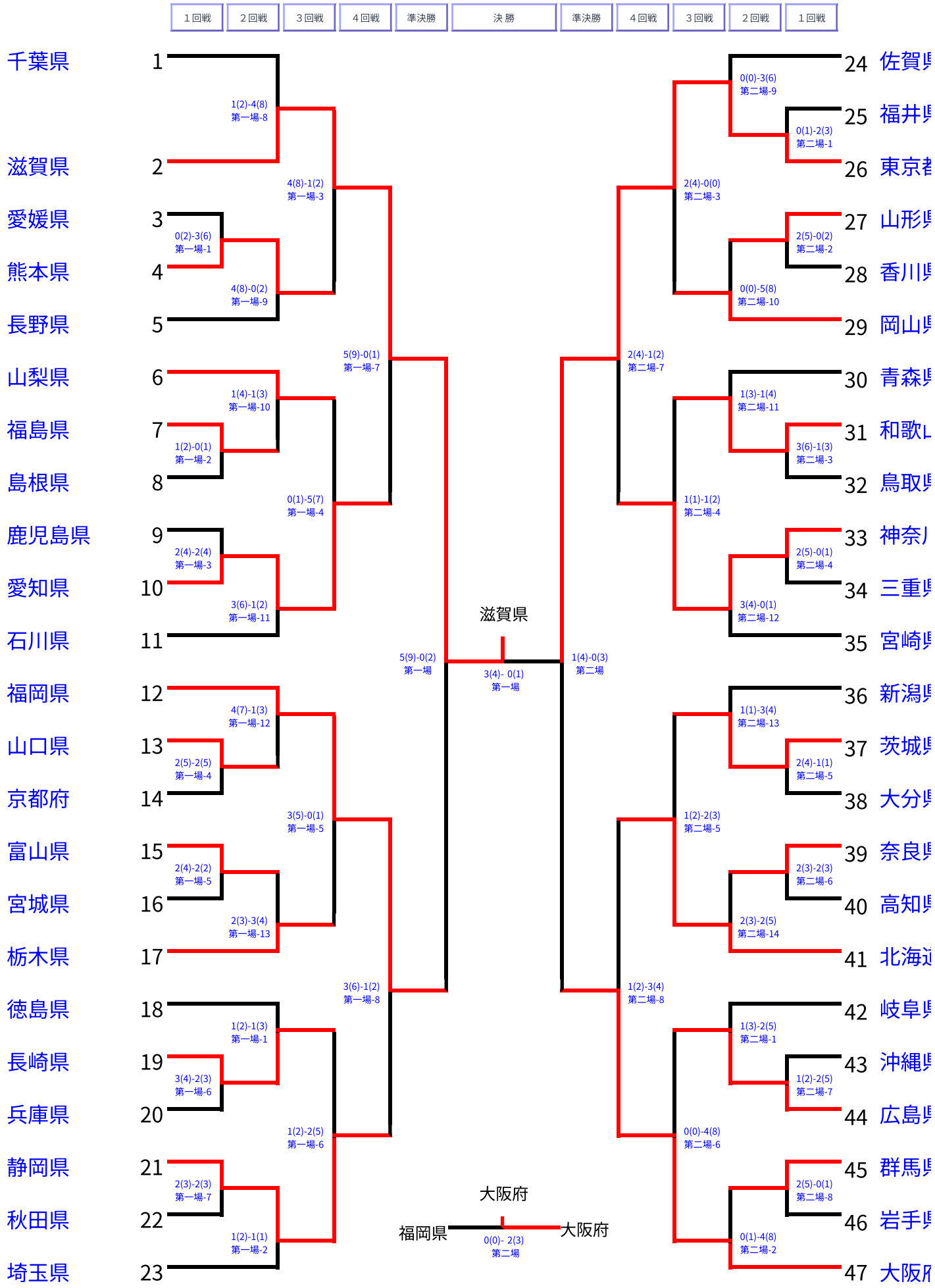
←戻る